BRAMA GARAŻOWA UCHYLNA

Instrukcja montażu i eksploatacji

LEGBUD GARGULA

☑ FUTURO ☑ EKO ☑ CLASSIC ☑ PRO ☑ PREMIUM

EN *UP AND OVER GARAGE DOORS*
Installation and operating instructions

DE *GARAGENKIPPTOR*
Montage- und Nutzungsanleitung

FR *PORTE DE GARAGE BASCULANTE*
Instructions d'installation et d'exploitation

CS *SKLOPNÁ GARÁŽOVÁ VRATA*
Návod na montáž a provozování

SK *SKLOPNÉ GARÁŽOVÉ VRÁTA*
Návod na montáž a prevádzkovanie

HU *BILLENŐ GARÁZSKAPU*
Összeszerelési és használati útmutató

RO *UȘĂ DE GARAJ ÎNCLINATĂ*
Instrucțiuni de montaj și exploatare

RU *ПОДЪЕМНО-ПОВОРОТНЫЕ ГАРАЖНЫЕ ВОРОТА*
Руководство по монтажу и эксплуатации

UK *ПІДЙОМНО-ПОВОРОТНІ ГАРАЖНІ ВОРОТА*
Інструкція з монтажу та експлуатації

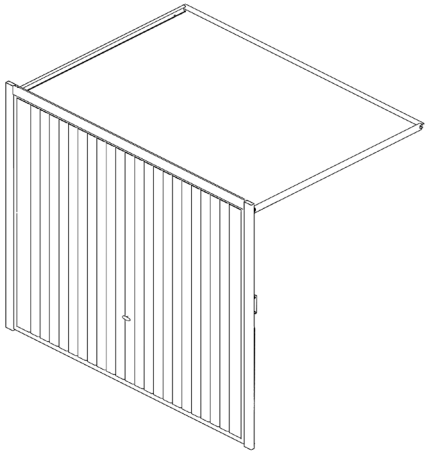

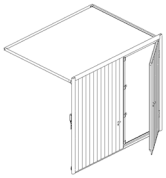

TOP LUX

PL

Przed rozpoczęciem montażu

- Montaż bramy powinna przeprowadzić osoba przeszkolona w zakresie instalacji stolarki otworowej.
- Należy upewnić się, że obszar przewidziany do zamontowania bramy jest wolny od instalacji elektrycznej, gazowej itp.
- Do instalowania bramy należy stosować oryginalne elementy mocujące dostarczone przez producenta wraz z bramą w zestawie montażowym.
- Przy montowaniu napędu postępować zgodnie z zaleceniami producenta napędu. Nie zaleca się montowania napędu do bram niewyposażonych w system synchronizacji zatrzasków z napędem.
- Producent nie odpowiada za skutki nieprawidłowo wykonanego montażu.
- Szczegółowe warunki gwarancji dostępne są na stronie internetowej producenta bramy: www.legbudgargula.com

Po zamontowaniu bramy

- Aby uniknąć uszkodzenia powłoki płaszcza bramy należy bezzwłocznie usunąć folię ochronną (jeżeli występuje).
- Należy przestrzegać zasad bezpieczeństwa podczas obsługi bramy. W szczególności:
  - nie zastawiać strefy ruchu skrzydła bramy; upewnić się że w strefie ruchu nie znajdują się żadne osoby lub przedmioty,
  - nie pozostawiać bramy na wpół otwartej,
  - nie dotykać elementów mechanizmu bramy podczas otwierania lub zamykania,
  - nie używać nadmiernej siły fizycznej do otwierania i zamykania bramy,
  - ręczne otwieranie bramy musi odbywać się tylko za pomocą klamek.
- **W celu zrealizowania warunków gwarancji wymagane jest wykonanie raz w roku przeglądu technicznego produktu przez serwis producenta lub certifikowanych dilerów.**
- Co pół roku należy dokonać oględzin bramy: sprawdzić stan systemu równoważenia ciężaru skrzydła bramy, stan rolek i prowadnic, poprawność pracy rygli. Należy zwrócić szczególną uwagę na wszelkie niepokojące oznaki takie jak: wygięcia, pęknięcia, ślady opiłków, luzy połączeń itp.
- W zależności od intensywności użytkowania należy regularnie smarować ruchome elementy bramy takie jak: rygle, rolki, osie dźwigni.

Firma LEGBUD GARGULA zastrzega sobie prawo dokonywania zmian konstrukcyjnych w swoich produktach wynikających z postępu technologicznego nie wpływających na ich funkcjonalność.

EN

Before starting the installation

- The doors installation should be conducted by a person trained in the scope of door joinery installation.
- You should ensure that the area provided to the garage door installation is free of any wiring system, gas system etc.
- To install the door you should use original fasteners supplied by the producer together with the door in the mounting kit.
- While mounting the drive, follow the drive producer's instructions. It is not recommended to install the drive to the doors not equipped with the synchronisation system of latches with the drive.
- The producer is not liable for the effects of incorrect installation.
- The detailed terms and conditions of the warranty are available on the door producer's website: www.legbudgargula.com

After the door installation

- To avoid damaging the door panel coating, it is necessary to remove the protective foil immediately (if applicable).
- Follow the safety rules while operating the garage door. In particular:
  - do not block the door leaf movement; make sure that there are no persons or object within the movement zone,
  - do not leave the door half opened,
  - do not touch the door mechanism components during opening or closing,
  - do not use the extensive physical power to open or close the garage doors,
  - manual opening of the door must be done only by means of handles.
- **In order to realise the warranty conditions, it is required to carry out the annual technical inspection of the product by the producer's service team or authorised dealers.**
- Every half a year, a visual inspection of the door is necessary: check the condition of the door leaf weight balancing system, condition of rollers and guides, locks operation correctness. You should pay special attention to any worrying signals such as: bending, cracking, traces of filings, connection backlashes etc.
- Depending on the use intensity, lubricate regularly the moveable parts of the door such as: locks, rollers, lever axles.

The company LEGBUD GARGULA reserves the right to make construction changes in its products resulting from the technological progress and not affecting their functionality.

DE

Vor Montagebeginn

- Die Montage des Tors sollte durch eine Person durchgeführt werden, die im Bereich der Montage von Toren, Türen und Fenstern geschult ist.
- Es muss sichergestellt werden, dass der für die Montage vorgesehene Bereich keine Strom- und Gasinstallationen oder sonstige enthält.
- Für die Montage des Tors müssen die originalen Befestigungselemente verwendet werden, die vom Hersteller mit dem Tor im Montagesatz mitgeliefert werden.
- Bei der Montage eines Antriebs müssen die Empfehlungen vom Hersteller des Antriebs beachtet werden. Die Montage eines Antriebs für Tore ohne Synchronisationssystem für die Schnappschlösser mit dem Antrieb wird nicht empfohlen.
- Der Hersteller haftet nicht für Folgen einer nicht ordnungsgemäß durchgeführten Montage.
- Detaillierte Garantiebedingungen sind auf der Internetseite vom Hersteller des Tors einzusehen: www.legbudgargula.com

Nach der Montage des Tors

- Um eine Beschädigung der Beschichtung des Tors zu vermeiden, muss die Schutzfolie sofort entfernt werden (falls eine solche vorhanden ist).
- Die Sicherheitsprinzipien müssen während der Bedienung des Tors eingehalten werden. Insbesondere:
  - der Betriebsbereich des Torsflügels darf nicht zugestellt werden; es muss sichergestellt werden, dass sich im Betriebsbereich keine Personen oder Gegenstände befinden,
  - das Tor darf nicht im halbgeöffneten Zustand belassen werden,
  - die Elemente des Mechanismus vom Tor dürfen während des Öffnens und Schließens nicht berührt werden,
  - das Tor darf nicht mit übermäßiger Kraft geöffnet oder geschlossen werden,
  - das manuelle Öffnen des Tors darf nur mithilfe der Klinke erfolgen.
- **Um die Garantiebedingungen zu realisieren, ist eine technische Wartung des Produkts durch den Service des Herstellers oder einen zertifizierten Händler ein Mal pro Jahr notwendig.**
- Halbjährig muss eine Sichtprüfung des Tors durchgeführt werden: der Zustand des Systems für den Gewichtsausgleich des Torflügels muss kontrolliert werden sowie der Zustand der Rollen und Führungsschienen sowie die ordnungsgemäße Funktion der Riegel. Besonders Aufmerksamkeit muss auf jegliche beunruhigenden Anzeichen gerichtet werden, wie beispielsweise: Verbiegungen, Risse, Spuren von Feilspänen, Spielräume von Verbindungen usw.
- Abhängig von der Intensität der Nutzung müssen die beweglichen Teile des Tors regelmäßig geschmiert werden, wie beispielsweise: Riegel, Rollen, Hebeachsen.

Die Firma LEGBUD GARGULA behält sich das Recht vor, Änderungen an den Konstruktionen ihrer Produkte durchzuführen, die aus dem technologischen Fortschritt begründet sind und keinen Einfluss auf die Funktionalität der Produkte haben.

FR

Avant l'installation

- L'installation de la porte devrait être effectuée par une personne formée dans l'installation de menuiseries.
- Assurez-vous que la zone prévue pour l'installation de la porte est libre de câblage électrique, d'installation de gaz, etc.
- Pour installer la porte, il faut utiliser les éléments de fixation d'origine fournis par le fabricant dans le kit de montage avec la porte.
- Lors de l'installation de la commande, suivez les instructions de son fabricant. Il est recommandé de ne pas installer la commande aux portes qui ne sont pas équipées d'un système de synchronisation des verrous avec la commande.
- Le fabricant décline toute responsabilité pour les conséquences d'une mauvaise installation.
- Les conditions de garantie détaillées sont disponibles sur le site Web du fabricant de la porte à l'adresse: www.legbudgargula.com

Après l'installation

- Pour éviter d'endommager la gaine de porte, il faut immédiatement retirer le film de protection (le cas échéant).
- Il est nécessaire de respecter les règles de sécurité lors de l'utilisation de la porte. En particulier:
  - ne pas obstruer la zone de circulation du vantail de porte ; s'assurer que dans la zone de circulation il n'y a personne ni aucun objet,
  - ne pas laisser la porte à moitié ouverte,
  - ne pas toucher les composants du système de porte lors de l'ouverture ou de la fermeture,
  - ne pas utiliser la force physique excessive pour ouvrir et fermer la porte,
  - l'ouverture manuelle de la porte doit être effectuée uniquement à l'aide des poignées.
- **Afin de répondre aux conditions de la garantie, il est nécessaire de procéder à l'inspection technique annuelle du produit par le service du fabricant ou un des concessionnaires certifiés.**
- Tous les six mois, il faut faire une inspection visuelle de la porte: vérifier l'état du système d'équilibre de la charge du vantail de la porte, des rouleaux et des guides, le fonctionnement des pênes dormants. Portez une attention particulière aux signes inquiétants tels que des courbes, fissures, traces de limaille, jeux d'assemblage, etc.
- Selon l'intensité de l'utilisation, il faut régulièrement lubrifier les pièces mobiles de la porte telles que: les pênes dormants, rouleaux, axes de levier.

La société LEGBUD GARGULA se réserve le droit d'apporter des modifications de construction dans ses produits résultant du progrès technologique, ce qui n'affecte pas leur fonctionnalité.

CS

Před zahájením montáže

- Montáž vrat by měla provést osoba vyškolená v oblasti montování výplní stavebních otvorů.
- Je třeba se přesvědčit, že v místě, ve kterém se předpokládá namontování vrat, není elektrické vedení, plynové trubky apod.
- K namontování vrat používejte původní montážní prvky dodané výrobcem společně s vraty v montážní sadě.
- Při montování pohonu postupujte v souladu s doporučeními výrobce pohonu. Nedoporučuje se montovat pohon do vrat, která nejsou vybavená systémem pro synchronizaci západek s pohonem.
- Výrobce nenese zodpovědnost za důsledky nesprávně provedeného namontování.
- Podrobné záruční podmínky jsou dostupné na webových stránkách výrobce vrat: www.legbudgargula.com

Po namontování vrat

- Abyste se vyhnuli poškození povrchu pláště vrat, neodkladně odstraňte ochrannou fólii (pokud je na výrobku).
- Při obsluhování vrat dodržujte bezpečnostní pravidla. Především:
  - v oblasti pohybu křídla vrat nic nenechávejte; ujistěte se, že v oblasti pohybu nejsou žádné osoby nebo předměty,
  - nenechávejte vrata z poloviny otevřená,
  - nedotýkejte se součástí mechanizmu vrat během jejich otevírání nebo zavírání,
  - nepoužívejte nepřiměřenou fyzickou sílu k otevírání a zavírání vrat,
  - manuální otevírání vrat musí probíhat pouze s použitím klik.
  - Pokud chcete, aby vaše záruční oprávnění zůstaly platná, měli byste zajistit jednou v roce provedení servisem výrobce nebo certifikovaného prodejce technické prohlídky.
- Jednou za půl roku je třeba vrata prohlédnout: zkontrolovat stav systému vyvážení hmotnosti křídla vrat, stav válečku a vedení, správnou funkci západek. Zvláštní pozornost je třeba věnovat všem znepokojujícím příznakům, jako je: prohnutí, prasknutí, stopy pilin, uvolněné spoje apod.
- V závislosti na intenzitě používání je třeba pravidelně mazat pohyblivé součásti vrat, jako jsou: západky, válečky, osy pák.

Firma LEGBUD GARGULA si vyhrazuje právo na provádění ve svých výrobcích konstrukčních změn, které jsou důsledkem technologického vývoje a neovlivňují jejich funkčnost.

HU

Az összeszerelés megkezdése előtt

- A kapu összeszerelését nyílászáró szerelésében jártas szakembernek kell végrehajtania.
- Meg kell győződni róla, hogy a kapu beszerelésére kialakított hely elektromos-, gázvezetéktől stb. mentes.
- A kapu beszereléséhez a kapu gyártója által a kapuval együtt kiszállított, szerelő készletben található eredeti rögzítő elemeket kell használni.
- A meghajtás beszerelése során a meghajtás gyártójának az útmutatója szerint eljárni. Nem ajánlott a meghajtást olyan kapukba szerelni, amelyek nem rendelkezik zár és meghajtás szinkronizálás rendszerrel.
- A gyártó nem vállal felelősséget a helytelen összeszerelés okozta károkért.
- A részletes garanciális feltételek a kapu gyártójának a honlapján található: www.legbudgargula.com

A kapu összeszerelése után

- A kapu kőpeny bevonata sérülésének az elkerülése végett haladéktalanul el kell távolítani a védőfóliát (ha van).
- Be kell tartani a biztonsági szabályokat a kapu kezelése során. Különösképpen:
  - biztosítsa a kapuszárny szabad mozgásterét; győződjön meg róla, hogy senki és semmi sem tartózkodik a kapu mozgásterében,
  - ne hagyja a kaput félig nyitott pozícióban,
  - ne érintse meg a kapu mechanizmusának az elemeit a kapu nyitása vagy zárása alatt,
  - ne használjon túl nagy fizikai erőt a kapu kinyitásához vagy bezárásához,
  - a kapu kézi nyitását kizárólag a kilincsnél fogva végezze.
- **A garanciális feltételek megőrzéséhez évente egyszer kötelező elvégezni a termék műszaki ellenőrzését a gyártó szervize vagy tanúsítványozott kereskedők által.**
- Félévente egyszer szemre kell vételezni a kaput: ellenőrizni a kapuszárny kiegyensúlyozó rendszerének az állapotát, a görgők és a vezetősínek állapotát, a reteszek megfelelő működését. Különös figyelmet kell fordítani minden gyanús jelre, mint az elhajlásra, repedésre, fémreszelék nyomaira, kapcsolási hézagokra stb.
- A használat intenzitásától függően rendszeresen bekenni a kapu mozgó elemeit, mint: reteszek, görgők, emelőkar tengelyei.

A LEGBUD GARGULA vállalat fenntartja magának a jogot a technológiai fejlődésből következő, a termékek funkcionalitását nem befolyásoló szerkezeti módosítások végrehajtását a termékeiben.

RU

Перед началом монтажа

- Монтаж ворот должен производить специалист по установке дверных конструкций.
- Убедитесь, что на месте установки ворот не проходят электрические, газовые и другие коммуникации.
- Для установки следует использовать оригинальные крепежные элементы, поставляемые производителем с воротами в монтажном комплекте.
- При установке привода следуйте указаниям производителя. Не рекомендуется устанавливать привод на ворота не оборудованные системой синхронизации защелок с приводом.
- Производитель не несет ответственности за последствия неправильного монтажа.
- С подробными условиями гарантии можно ознакомиться на веб-сайте производителя ворот: www. legbudgargula.com

После установки ворот

- Во избежание повреждения покрытия рубашки ворот следует немедленно удалить защитную пленку (если она есть).
- При эксплуатации ворот соблюдайте правила техники безопасности. В частности:
  - не перекрывайте зону движения полотна ворот; убедитесь, что в зоне движения нет людей или предметов,
  - не оставляйте ворота полуоткрытыми,
  - не прикасайтесь к элементам механизма ворот во время открывания или закрывания,
  - не применяйте чрезмерную физическую силу, чтобы открыть и закрыть ворота,
  - вручную ворота открывать можно только за ручки.
- **По условиям гарантии сервисная служба производителя или сертифицированные дилеры должны раз в год проводить техосмотр продукта.**
- Каждые полгода необходимо выполнять профилактический осмотр ворот: проверять состояние системы балансировки веса ворот, роликов и направляющих, надлежащее функционирование запорных болтов. Следует обратить особое внимание на любые тревожные признаки, такие как изгибы, трещины, следы металлических опилок, ослабленные соединения и т.п.
- В зависимости от интенсивности использования необходимо регулярно смазывать движущиеся части, такие как запорные болты, ролики, оси рычагов.

Компания LEGBUD GARGULA оставляет за собой право вносить изменения в конструкцию своих изделий по мере появления технологических новинок, не влияющие на их функциональность.

SK

Pred zahájením montáže

- Montáž vrát by mala vykonávať osoba vyškolená v oblasti montovania výplní stavebných otvorov.
- Je treba sa presvedčiť, že v mieste, v ktorom sa predpokladá namontovanie vrát, nie je elektrické vedenie, alebo plynové trubky apod.
- Na namontovanie vrát používajte pôvodné montážne prvky dodané výrobcom spoločne s vrátami v montážnej sade.
- Pri montovaní pohonu postupujte v súlade s odporú aním výrobcu pohonu. Neodporú a sa montovať pohon do vrát, ktoré nie sú vybavené systémom synchronizácie západiek s pohonom.
- Výrobca nenesie zodpovednosť za dôsledky nesprávne prevedeného namontovania.
- Podrobné záručné podmienky sú dostupné na webových stránkach výrobcu vrát: www.legbudgargula.com

Po namontovaniu vrát

- Aby ste sa vyhli poškodení povrchu plášťa vrát, neodkladne odstráňte ochrannú fóliu (pokiaľ je na výrobku).
- Pri obsluhovaní vrát dodržujte bezpečnostné pravidla. Predovšetkým:
  - nenechávajte v oblasti pohybu krídla vrát; presvedčite sa, že v oblasti pohybu nie sú žiadne osoby alebo predmety,
  - nenechávajte vráta z polovice otvorené,
  - nedotýkajte sa prvkov mechanizmu vrát počas ich otvárania alebo zatvárania,
  - nepoužívajte neprimeranú fyzickú silu na otváranie a zatváranie vrát,
  - manuálne otváranie vrát musí prebiehať iba s použitím kľuk.
- **Pokiaľ chcete využívať záručné podmienky, mali by ste zaistiť raz za rok prevedenie technickej prehliadky servisom výrobcu alebo certifikovaného predajcu.**
- Raz za pol roka je treba vráta prehliadnuť: skontrolovať stav systému vyváženia hmotnosti krídla vrát, stav valčekov a vedenia, správnu funkciu západiek. Zvláštnu pozornosť je treba venovať všetkým znepokojujúcim príznakom, ako je: prehnutie, prasknutie, stopy pilín, uvoľnené spoje apod.
- V závislosti na intenzite používania je treba pravidelne mazať pohyblivé súčasti vrát, ako sú: západky, valčeky, osy pák.

Firma LEGBUD GARGULA si vyhradzuje právo na prevedenie v svojich výrobkoch konštrukčných zmien, ktoré sú dôsledkom technologického vývoja a neovplyvňujú ich funkčnosť.

RO

Înainte de începerea montajului

- Montajul ușii trebuie efectuat de o persoană instruită pentru instalarea elementelor de tâmplărie.
- Trebuie să vă asigurați că zona destinată pentru montarea ușii nu prezintă instalații electrice, de gaze etc.
- Pentru instalarea ușii trebuie utilizate piesele originale de fixare livrate de producător împreună cu ușa în setul de montaj.
- La montarea transmisiei trebuie să procedați în conformitate cu recomandările producătorului transmisiei. Nu se recomandă montarea transmisiei pentru uși care nu sunt prevăzute cu sistem de sincronizare a balamalelor cu transmisia.
- Producătorul nu este responsabil de rezultatele montajului efectuat incorect.
- Condițiile detaliate de garanție sunt disponibile pe saitul producătorului ușii: www. legbudgargula.com

După montajul ușii

- Pentru a evita defectarea stratului de vopsea de pe mantoul ușii trebuie îndepărtată imediat folia de protecție (dacă este prezentă).
- Trebuie respectate normele de siguranță pe durata de utilizare a ușii. În special:
  - a nu se bloca zona de mișcare a aripii ușii; a se verifica dacă în zona de mișcare a ușii nu se află persoane sau obiecte,
  - a nu se lăsa ușa întredeschisă,
  - a nu se atinge piesele din mecanismul ușii la deschiderea sau închiderea acesteia,
  - a nu se folosi forță fizică excesivă pentru deschiderea sau închiderea ușii,
  - deschiderea manuală a ușii trebuie efectuată doar cu clanța.
- **Pentru a realiza condițiile de garanție este necesară efectuarea o dată pe an a inspecției tehnice a produsului de către service-ul producătorului sau de dealerii autorizați.**
- A se inspecta ușa la fiecare jumătate de an: a se verifica starea sistemului de echilibrare al greutății aripii de ușă, starea rolelor și ghidajelor, dacă zăvorul funcționează corect. A se acorda atenție deosebită la toate semnele neliniștitoare precum: îndoiri, fisuri, urme de pilitură, jocul îmbinărilor etc.
- În funcție de intensitatea de utilizare trebuie să gresați în mod regulat piesele mobile ale ușii precum: zăvoare, role, arborii levierelor.

Firma LEGBUD GARGULA își rezervă dreptul de a efectua modificări de construcție în produsele sale care decurg din progresul tehnologic, dar care nu au impact asupra funcționalității acestora.

UK

Перед початком монтажу

- Монтаж воріт має проводити фахівець з установки дверних конструкцій.
- Переконайтеся, що на місці установки воріт не прокладено електричні, газові та інші комунікації.
- Для монтажу варто використовувати оригінальні елементи кріплення, що поставляються виробником з воротами в монтажному комплекті.
- При установці приводу додержуйтеся вказівок виробника. Не рекомендується встановлювати привід на ворота, не обладнані системою синхронізації заскочок з приводом.
- Виробник не несе відповідальності за наслідки неправильного монтажу.
- З детальними умовами гарантії можна ознайомитися на веб-сайті виробника воріт: www.legbudgargula.com

Після встановлення воріт

- Щоб уникнути пошкодження покриття обгортки воріт, слід негайно видалити захисну плівку (якщо вона є).
- При експлуатації воріт дотримуйтесь правил техніки безпеки. Зокрема:
  - не перекривайте зону руху полотна воріт; переконайтеся, що в зоні руху немає людей або предметів,
  - не залишайте ворота напіввідчиненими,
  - не торкайтеся до елементів механізму воріт під час відчиняння або зачинання,
  - не застосовуйте надмірну фізичну силу, щоб відчинити і зачинити ворота,
  - вручну ворота відчиняти можна тільки за ручки.
- **За умовами гарантії сервісна служба виробника або сертифіковані дилери повинні раз на рік проводити техогляд продукту.**
- Кожні півроку необхідно виконувати профілактичний огляд воріт: перевіряти стан системи балансування ваги воріт, роликів і направляючих, належне функціонування запірних болтів. Слід звернути особливу увагу на будь тривожні ознаки, такі як вигини, тріщини, сліди ошурки, ослаблені з'єднання і т.п.
- В залежності від інтенсивності використання необхідно регулярно змащувати рухомі частини, такі як запірні болти, ролики, вісі важелів.

Компанія LEGBUD GARGULA залишає за собою право з появою технологічних новинок вносити зміни в конструкцію своїх виробів, які не впливають на їх функціональність.

Copyright © 2016 - LEGBUD GARGULA - All Rights Reserved

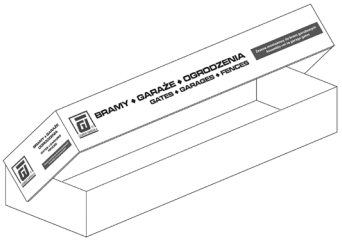		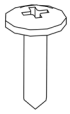 4,2 x 16	
		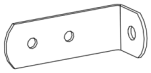	
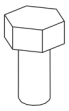 8 x 12			
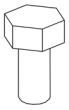 8 x 20			
M8			

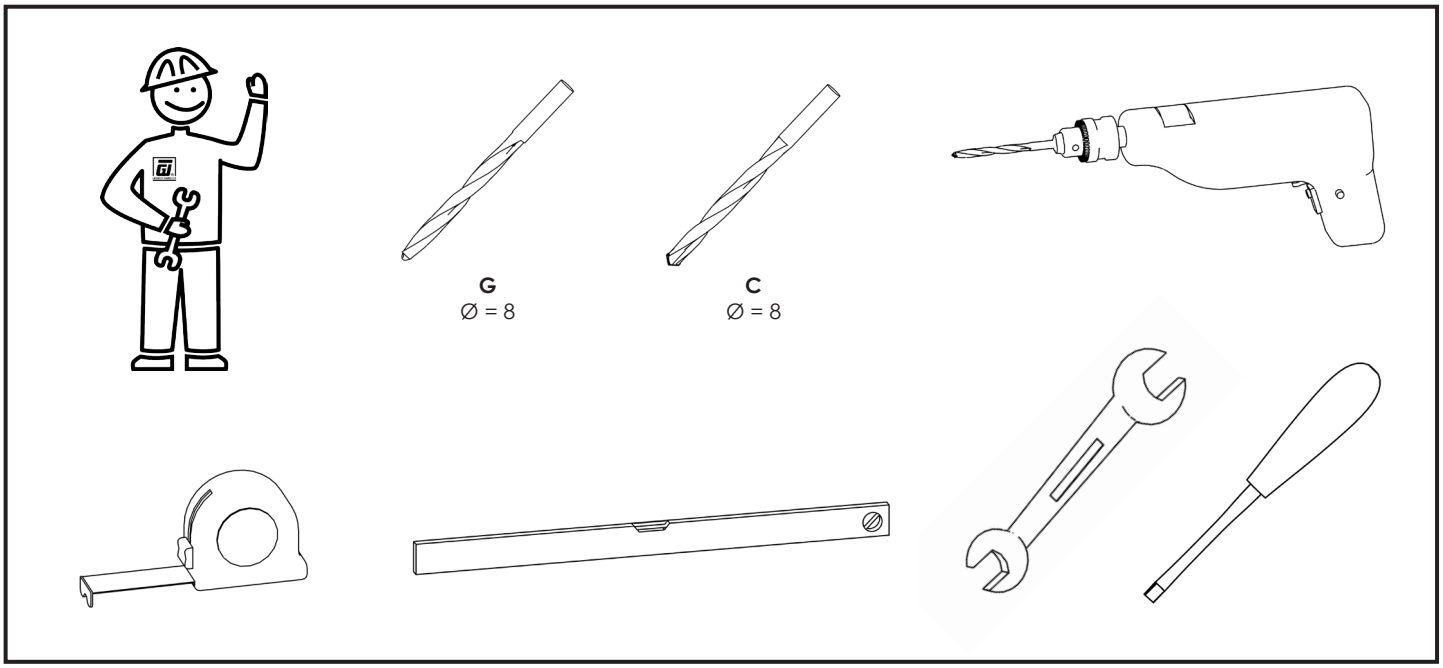

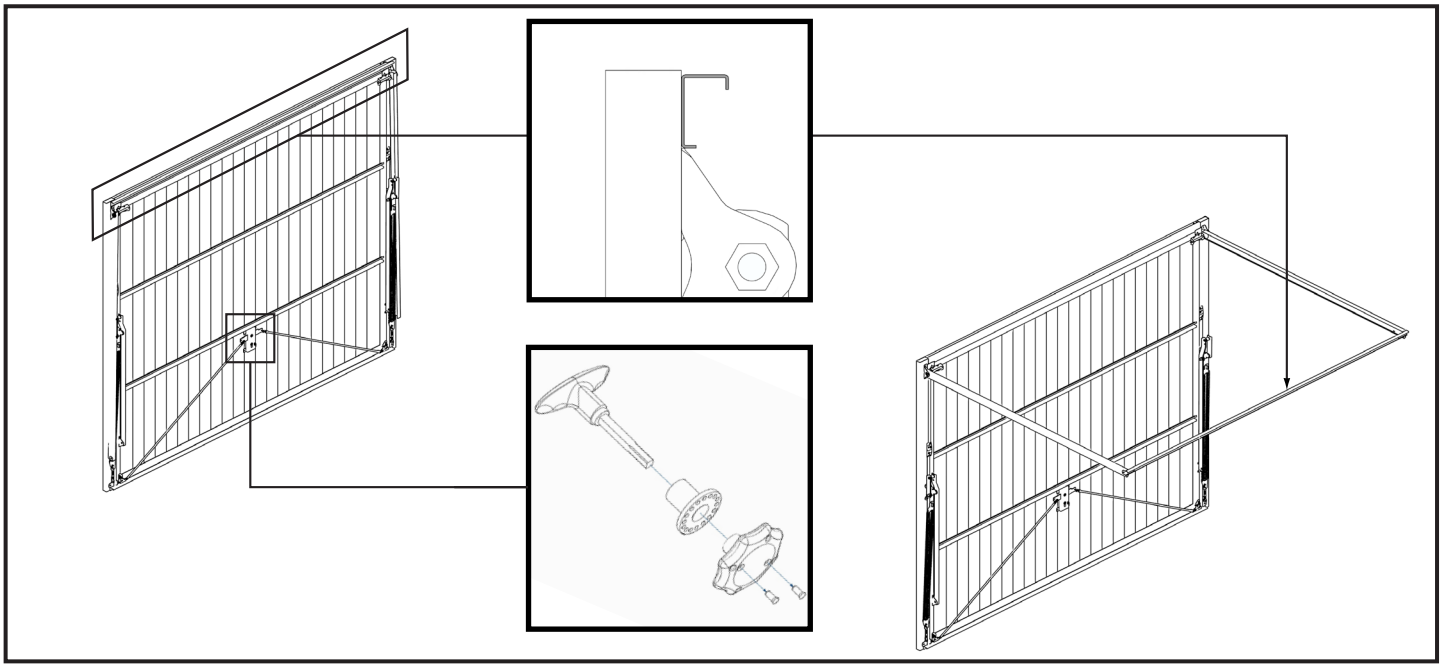

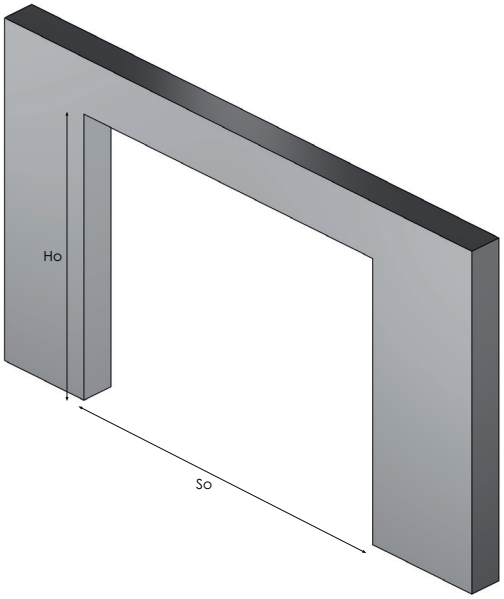

So = S + 30 mm
Ho = H + 10 mm

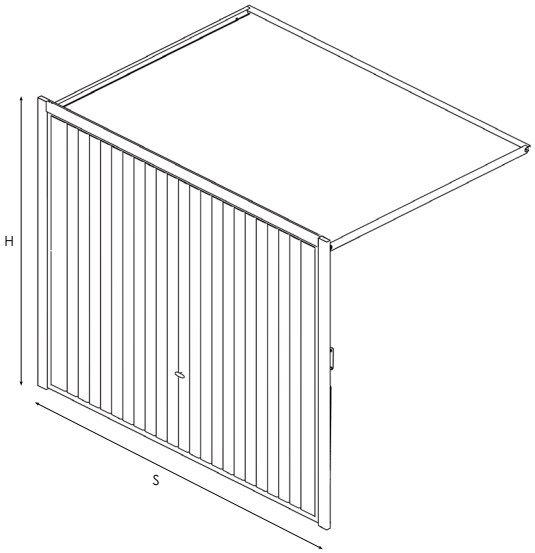

1

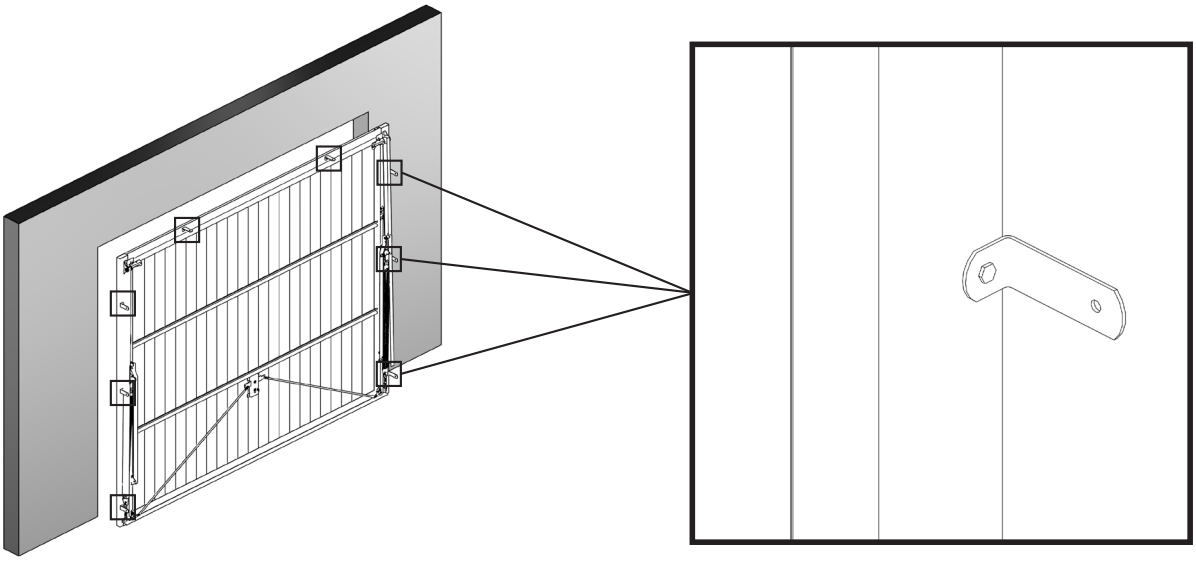

2

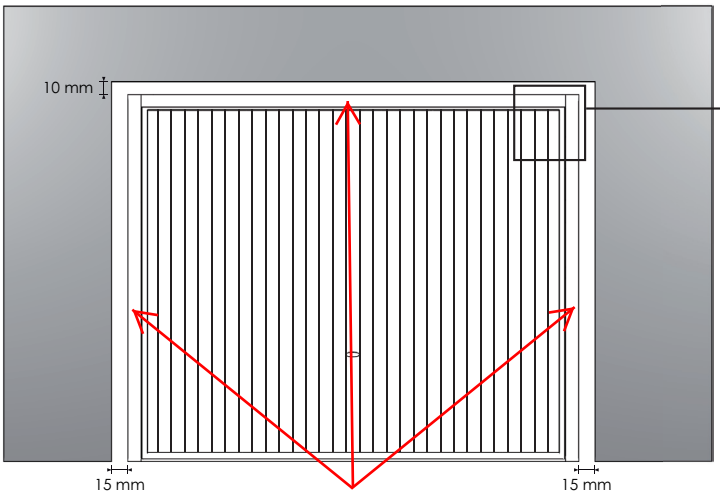

zártszelvény szélessége 60 mm

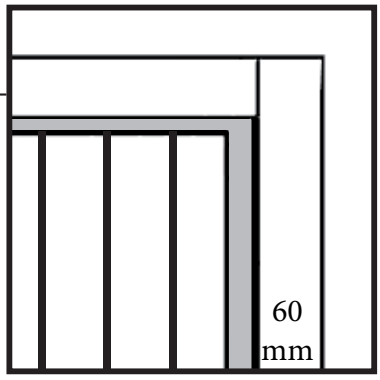

3

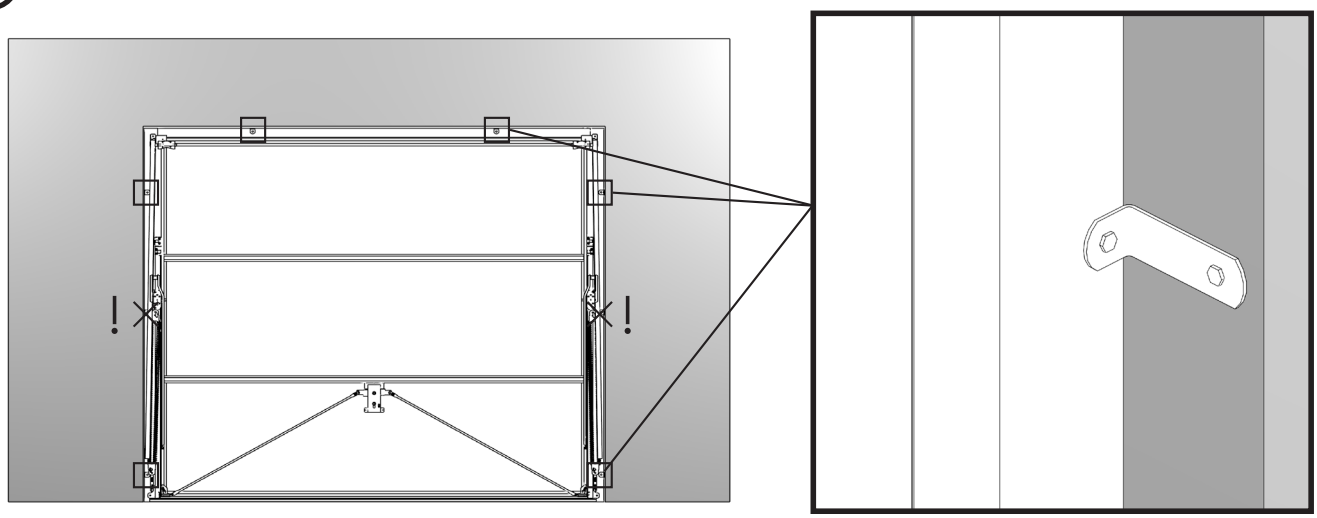

4

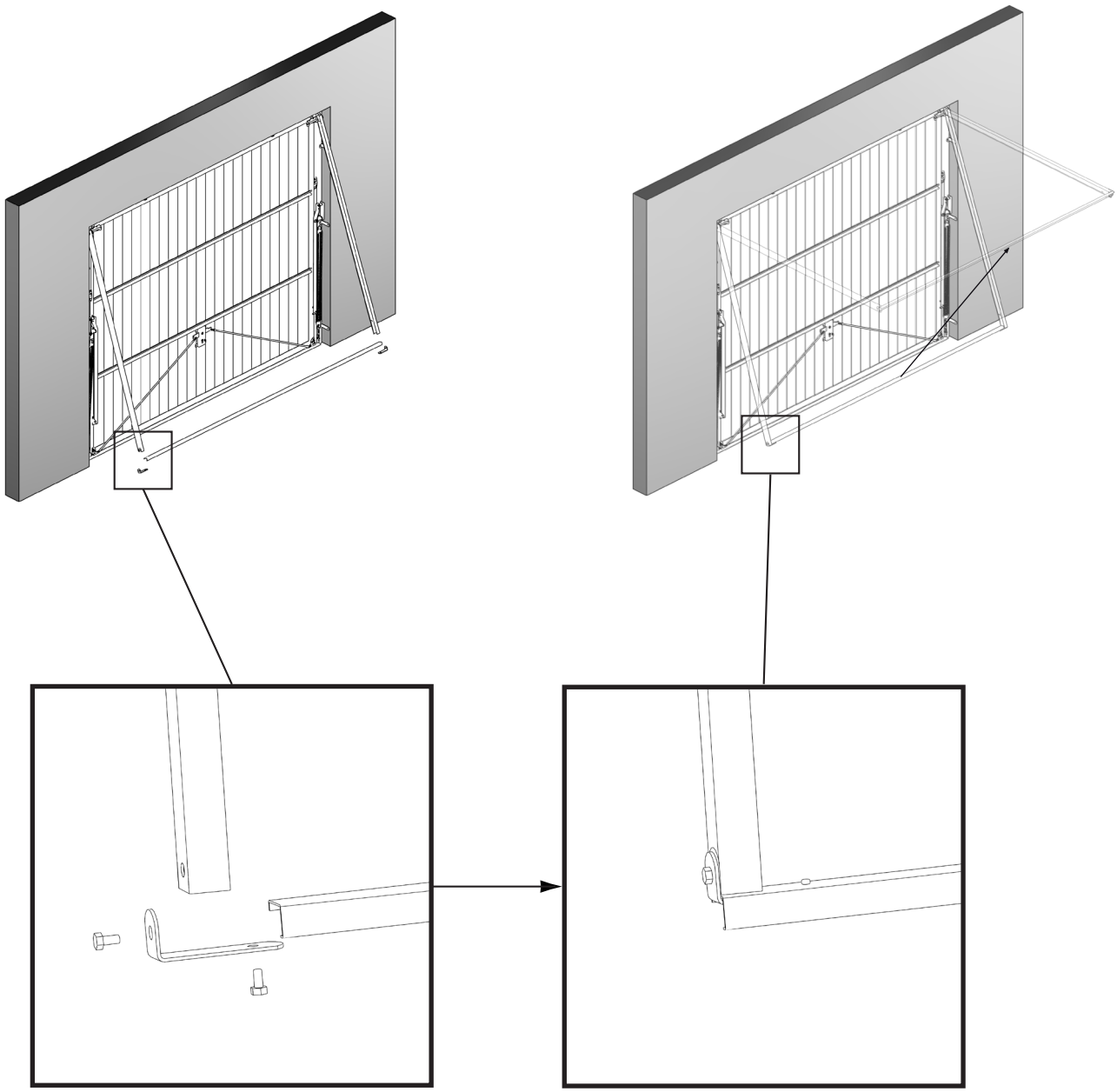

5

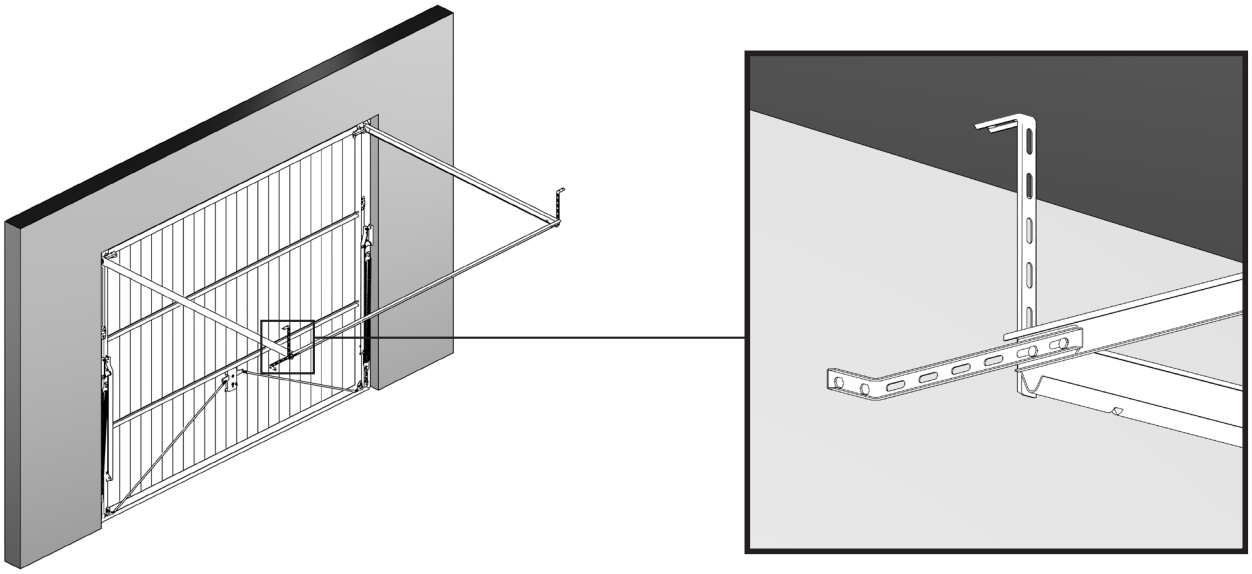

6

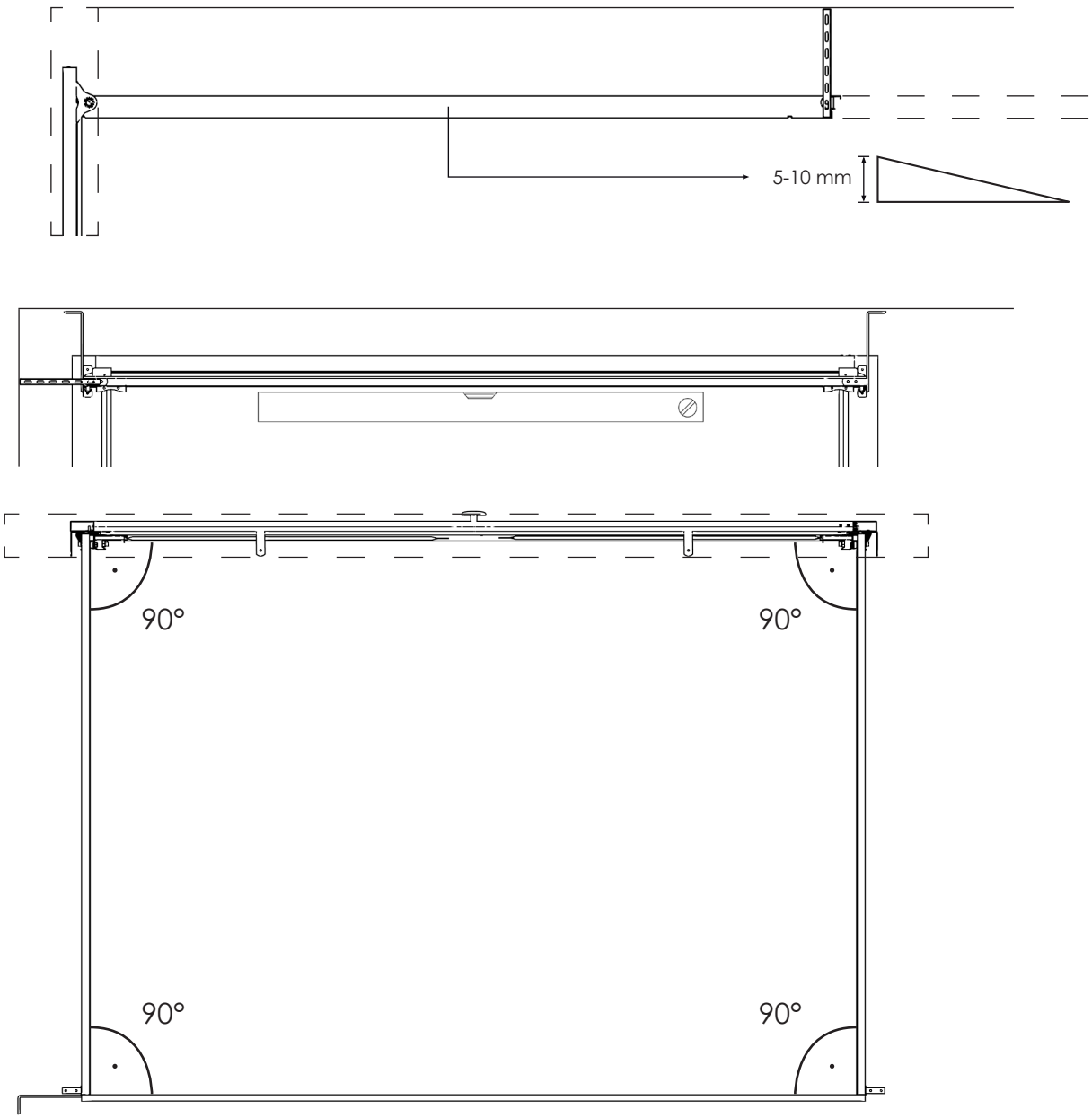

7

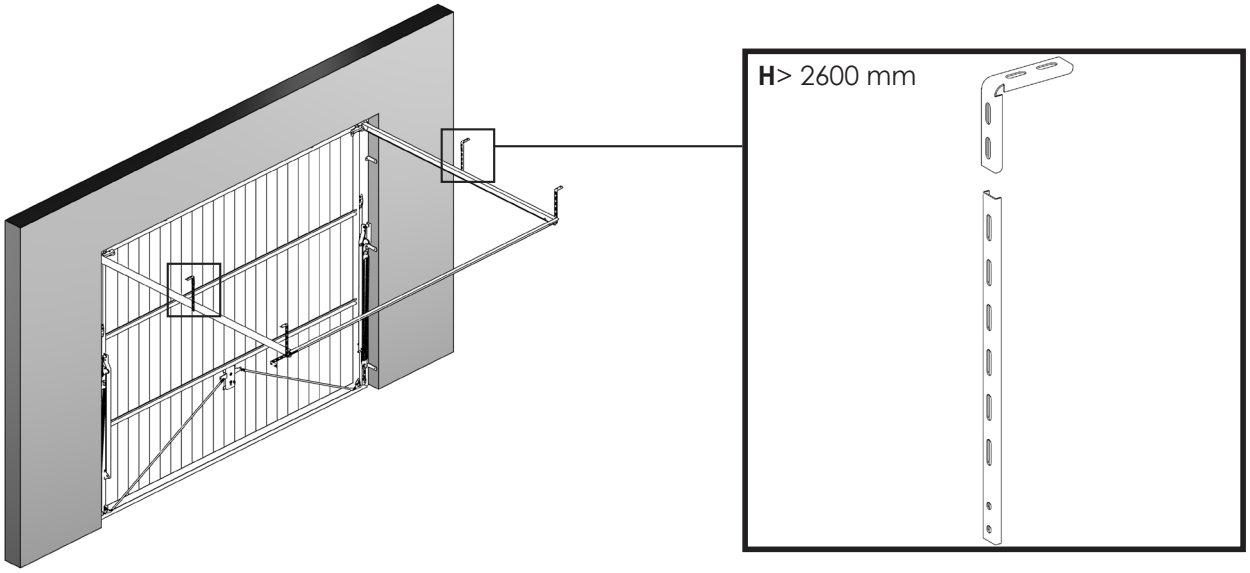
H> 2600 mm

8

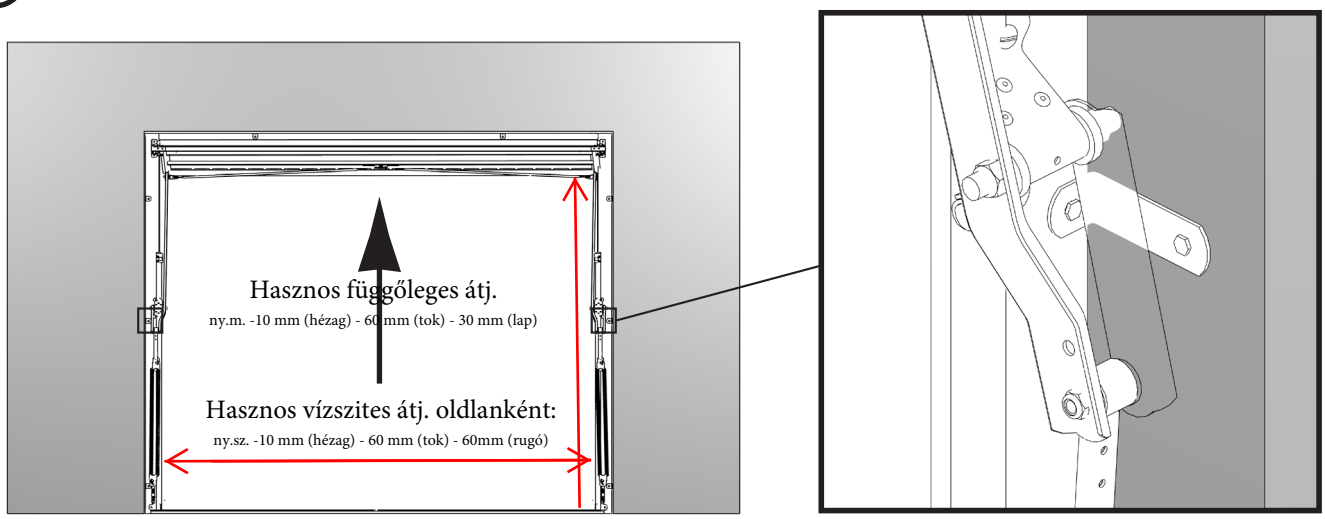
Hasznos függőleges átj.
ny.m. -10 mm (hézag) - 60 mm (tok) - 30 mm (lap)
Hasznos vízszites átj. oldlanként:
ny.sz. -10 mm (hézag) - 60 mm (tok) - 60mm (rugó)

9

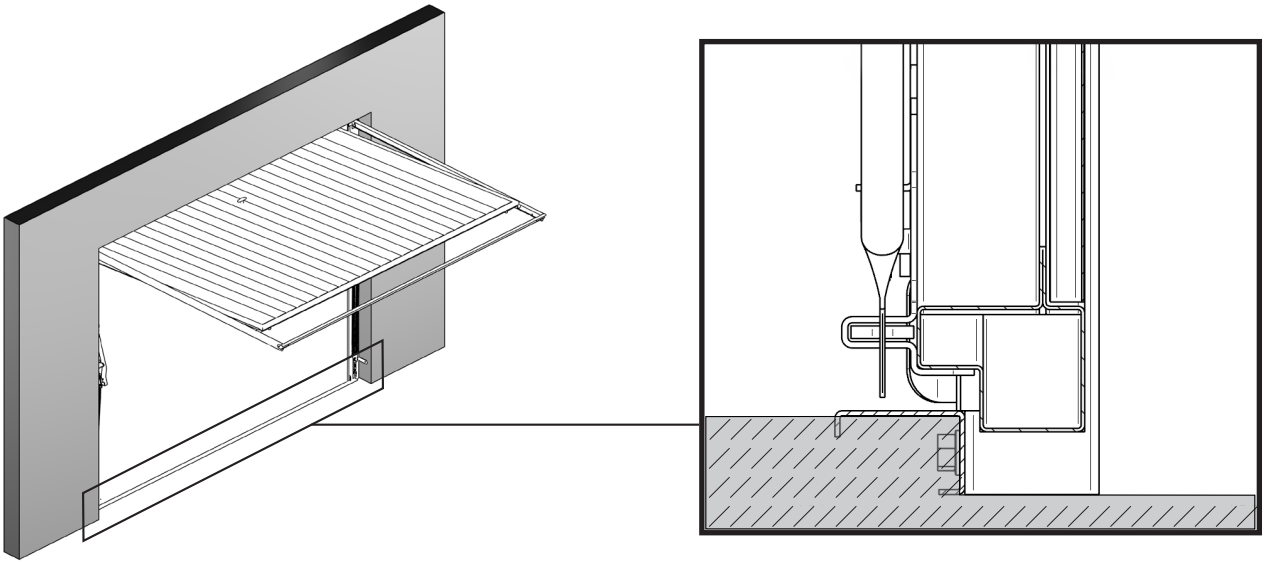

KARTA GWARANCYJNA
WARRANTY CARD

PRODUCENT UDZIELA GWARANCJI* NA OKRES:
3 LATA OD DATY ZAKUPU **GWARANCJA ANTYKOROZYJNA POSZYCIA**
2 LATA OD DATY ZAKUPU **NA OSPRZĘT I ELEMENTY MECHANICZNE**

* Gwarancja nie jest udzielana na produkty zamontowane w budynkach użyteczności publicznej lub lokalach użytkowych w rozumieniu Rozporządzenia Ministra Infrastruktury w sprawie warunków technicznych, jakim powinny odpowiadać budynki i ich usytuowanie z dnia 12 kwietnia 2002 r. (Dz. U. Nr 75, poz. 690 z późn. zm.)

THE MANUFACTURER WARRANTS* FOR:
3 YEARS FROM THE DATE OF PURCHASE ***COVER CORROSION WARRANTY***
2 YEARS FROM THE DATE OF PURCHASE ***EQUIPMENT AND MECHANICAL ELEMENTS***

** The warranty is not granted on the products assembled in public buildings or business premises within the meaning of the Polish Regulation of the Minister of Infrastructure dated 12 April 2002 on the technical specifications for buildings and their location (Dz. U. No 75, pos. 690 and its changes)*

NAZWA/TYP/ROZMIAR PRODUKTU *PRODUCT NAME/TYPE/SIZE*	ILOŚĆ *NUMBER*	
DANE NABYWCY *BUYER'S NAME*		PODPIS NABYWCY *BUYER'S SIGN*
DANE SPRZEDAWCY / PIECZĘĆ *SELLER DETAILS / STAMP*		DATA SPRZEDAŻY *DATE OF SALE*
FIRMA WYKONUJĄCA MONTAŻ / PIECZĘĆ *ASSEMBLING COMPANY / STAMP*	DATA MONTAŻU *DATE OF ASSEMBLY*	MIEJSCE MONTAŻU *PLACE OF ASSEMBLY*
IMIĘ I NAZWISKO MONTAŻYSTY *ASSEMBLER'S NAME*	NUMER TELEFONU *TELEPHONE NUMBER*	PODPIS MONTAŻYSTY *ASSEMBLER'S SIGN*
ADNOTACJE O PRZEGLĄDACH TECHNICZNYCH *SERVICE NOTES*		

WARUNKI GWARANCJI

Firma LEGBUD GARGULA zwana dalej Producentem, zapewnia w produkowanych przez siebie bramach i akcesoriach wskazanych w niniejszej karcie gwarancyjnej, zwanych dalej produktami, wysoką jakość oraz trwałość użytych materiałów a także sprawne funkcjonowanie, pod warunkiem, że:

- produkty nie doznały uszczerbku podczas transportu przez Sprzedającego, Kupującego lub inną osobę trzecią,
- produkty nie uległy uszkodzeniu od momentu wydania Kupującemu,
- montaż produktów wykonany był zgodnie z właściwą dla danego produktu instrukcją montażu,
- eksploatacja produktów była zgodna z zaleceniami podanymi w instrukcji użytkowania,
- nie dokonano napraw lub zmian w produktach przez podmioty nieuprawnione przez Producenta.

Gwarancja obejmuje wady produktu powstałe z winy Producenta, za które uważa się zastosowanie wadliwych materiałów, błędy produkcyjne i błędy konstrukcyjne.

Uprawnienia z tytułu udzielonej gwarancji mogą być realizowane przez Kupującego po przedstawieniu przez Kupującego ważnej Karty Gwarancyjnej i rachunku potwierdzającego zakup produktu. Gwarancja obowiązuje tylko na terytorium kraju, w którym została zakupiona dana brama garażowa.

Gwarancja rozpoczyna się od dnia wydania produktu Kupującemu, który jako pierwszy zakupił fabrycznie nowy produkt.
Karta Gwarancyjna niewypełniona w całości jest nieważna.

W przypadku stwierdzenia, wad Kupujący zobowiązany jest poinformować o tym Producenta w ciągu 60 dni od daty ich zauważenia, podając serię i numer produktu. Wady widoczne muszą być reklamowane w ciągu 30 dni od daty zakupu, nie później niż przed zamontowaniem produktu. Nie spełnienie ww. warunku skutkować będzie utratą gwarancji z tytułu nie zachowania jej warunków.

Jeżeli Producent jest odpowiedzialny za stwierdzone wady, to może według swojego uznania:

- dokonać naprawy produktu u Kupującego,
- dokonać naprawy lub wymiany uszkodzonych bądź wadliwych elementów w siedzibie Producenta (po otrzymaniu elementów)
- zlecić naprawę sprzedawcy lub innej autoryzowanej firmie na koszt Producenta,
- dokonać wymiany produktu u Sprzedawcy lub u Kupującego,
- zwrócić wartość produktu według ceny zakupu, za zwrotem produktu.

O uznaniu gwarancji i sposobie jej rozpatrzenia decyduje wyłącznie Producent. W przypadku podjęcia decyzji o wymianie produktu, Producent może dostarczyć produkt podobny, tj. tego samego typu, rodzaju i jakości.

Odpowiedzialność Producenta za wady produktu nie może przekroczyć wartości jego zakupu. Producent nie będzie odpowiadać za szkody wynikłe w następstwie wady produktu, takie jak naprawa szkody, utrata zysku lub inne.

Wszelkie uszkodzenia powstałe na skutek: niewłaściwego przechowywania, niewłaściwej konserwacji, montażu i użytkowania niezgodnego z instrukcją oraz innych przyczyn niezawinionych przez Producenta mogą być usunięte tylko na koszt Kupującego.

Gwarancją nie są objęte:

Wszelkie zmiany koloru i jego zanik oraz korozja produktu lub jego podzespołów wywołane przez czynniki zewnętrzne takie jak słońce/skroplenia/kwaśne deszcze/sól itp. a także wszelkie inne zjawiska powodujące przyspieszoną korozję, w tym zbyt duża wilgotność powietrza w pomieszczeniu gdzie zamontowany jest produkt (pow. 60-65%). Inne niezależne od Producenta.

Zmiany materiałowe; zmiany, które zachodzą w produkcie lub w jego elementach będące następstwem normalnego użytkowania, nieprawidłowości lub ograniczenia w funkcjonowaniu, wynikające np. z zablokowania spowodowanego oblodzeniem, śniegiem, gałęziami. Wszystkie inne uszkodzenia, wady i usterki, które nie są wadami produktu w rozumieniu niniejszej gwarancji.

Wytarcie powłoki lakierniczej pod uszczelkami oraz w miejscach łączenia paneli (poszycia), wynikające z naturalnego procesu użytkowania, konstrukcji i sposobu działania produktu oraz jego zanieczyszczenia.

Uszkodzenia produktu wynikłe z pozostawienia na produkcie folii ochronnych na czas dłuższy niż maks. 10 dni od daty montażu.
3-letnia gwarancja antykorozyjna dotyczy paneli i obowiązuje gdy eksploatacja wyrobów będzie odbywała się w normalnych warunkach środowiskowych bez kontaktu z substancjami agresywnymi, wyroby nie były eksploatowane w środowisku o bardzo wysokiej korozyjności (kategoria C5 wg PN-EN 12500), wyroby nie były eksploatowane bliżej niż 500 m od linii brzegowej morza.

Niezabezpieczone fabrycznie krawędzie cięcia oraz cięcia wykonane w trakcie montażu (końcówki drutów, linek, krawędzie otworów itp.) w odległości do 10 mm od linii cięcia.

Złe funkcjonowanie produktu lub jego wady powstałe w wyniku montażu niezgodnie z właściwą dla danego produktu instrukcją montażu, czy też wykonanie montażu niezgodnie z ogólnie przyjętą sztuką budowlana.

W przypadku bezpodstawnego wezwania serwisu Producenta do naprawy gwarancyjnej, koszty z tym związane w pełnej wysokości ponosić będzie Zgłaszający Reklamację.

Wszelkie instrukcje montażu, obsługi, oraz zasady użytkowania można otrzymać po zwróceniu się do Producenta. Dostępne są one również na stronie internetowej www.legbudgargula.com.

W celu zrealizowania warunków gwarancji wymagane jest wykonanie zabezpieczenia antykorozyjnego widocznych części stalowych w ciągu 6 miesięcy od daty zakupu. Ponadto wymagane jest wykonanie co 6 miesięcy udokumentowanego przeglądu technicznego produktu.

Producent nie odpowiada za uszkodzenia produktów i straty ponoszone przez Klienta w następstwie wypadków będących poza kontrolą Producenta, na które nie ma on wpływu (np. działanie zjawisk tzw. siły wyższej itp.).

Niniejsza gwarancja nie wyłącza, nie ogranicza ani nie zawiesza uprawnień Kupującego wynikających z niezgodności towaru z umową.

Kupujący oświadcza, że odebrał produkt kompletny, sprawny i w dobrym stanie jakościowym wraz z instrukcja montażu i zasadami użytkowania oraz że akceptuje ww. warunki gwarancji.

Firma LEGBUD GARGULA
32-830 Wojnicz
ul. Wolicka 8
POLSKA

tel. +48 14 67 90 900
fax +48 14 63 26 919

www.legbudgargula.com

Dział techniczny:
tel. +48 531 984 070
konstruktor@legbudgargula.com

Serwis:
tel. +48 510 281 256
serwis@legbudgargula.com

LEGBUD GARGULA